Regulus DUO 1000/200 PR

code: 14125

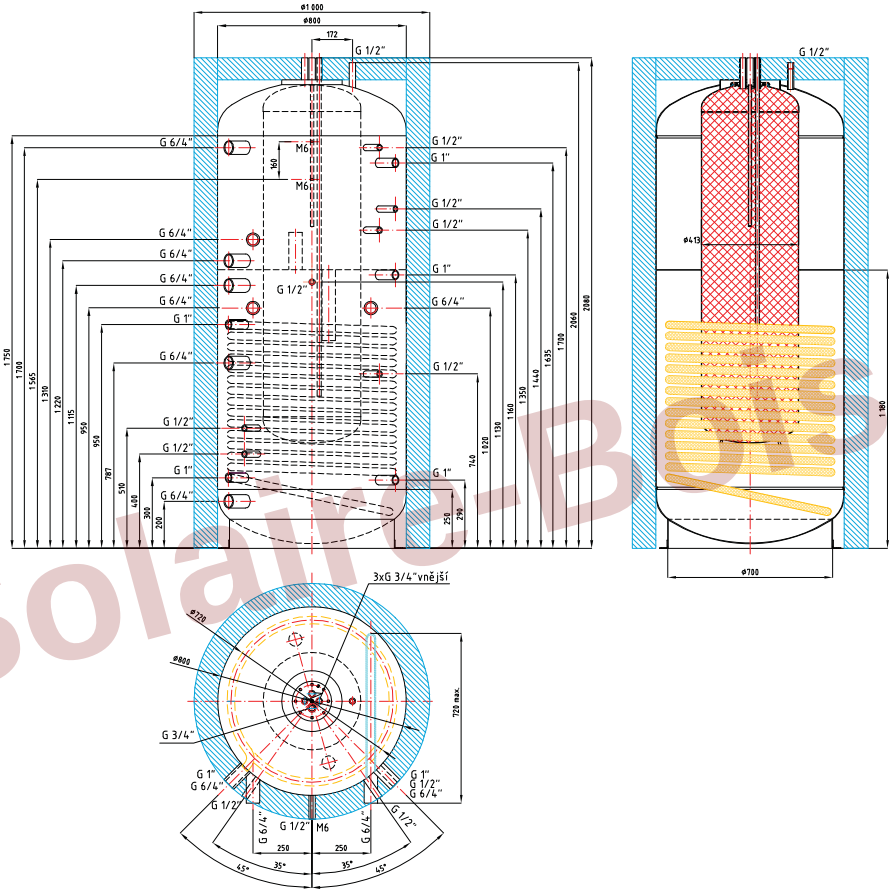

Volume totale du ballon:	**903 l**
Volume du ballon ECS immergé:	**192 l**
Volume de l'échangeur thermique: .	**18 l**
Surface de l'échangeur thermique:	**3.2 m²**
Température max. de fonctionnement du ballonet de l'échangeur:	**95 °C**
Pression max. de fonctionnement du ballon:	**4 bar**
Pression max. du ballon ECS immergé:	**6 bar**
Pression max. de fonctionnement de l'échangeur thermique	**10 bar**
Poids a vide	**184 kg**
Hauteur de levage	**2120 mm**

Solaire-Bois.fr